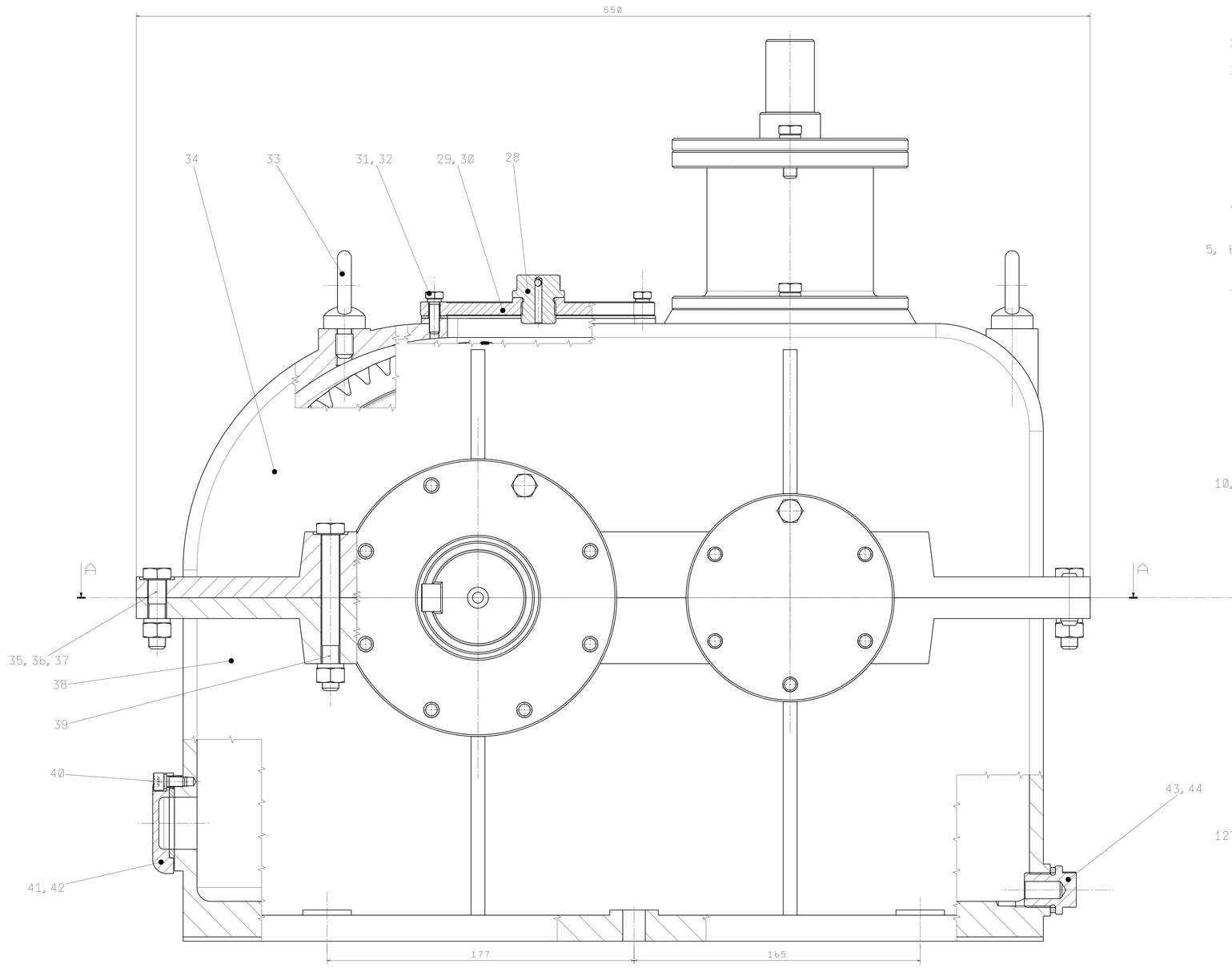

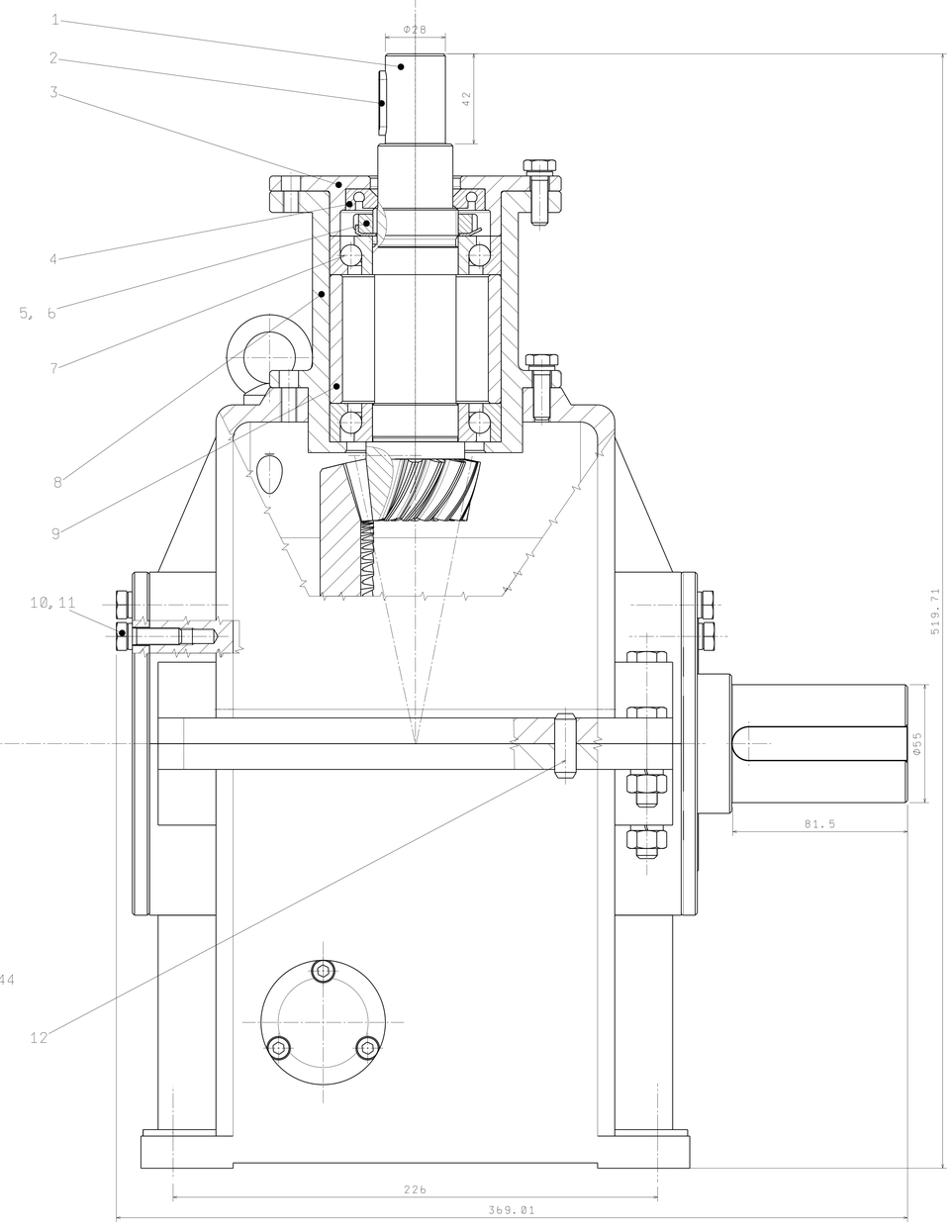

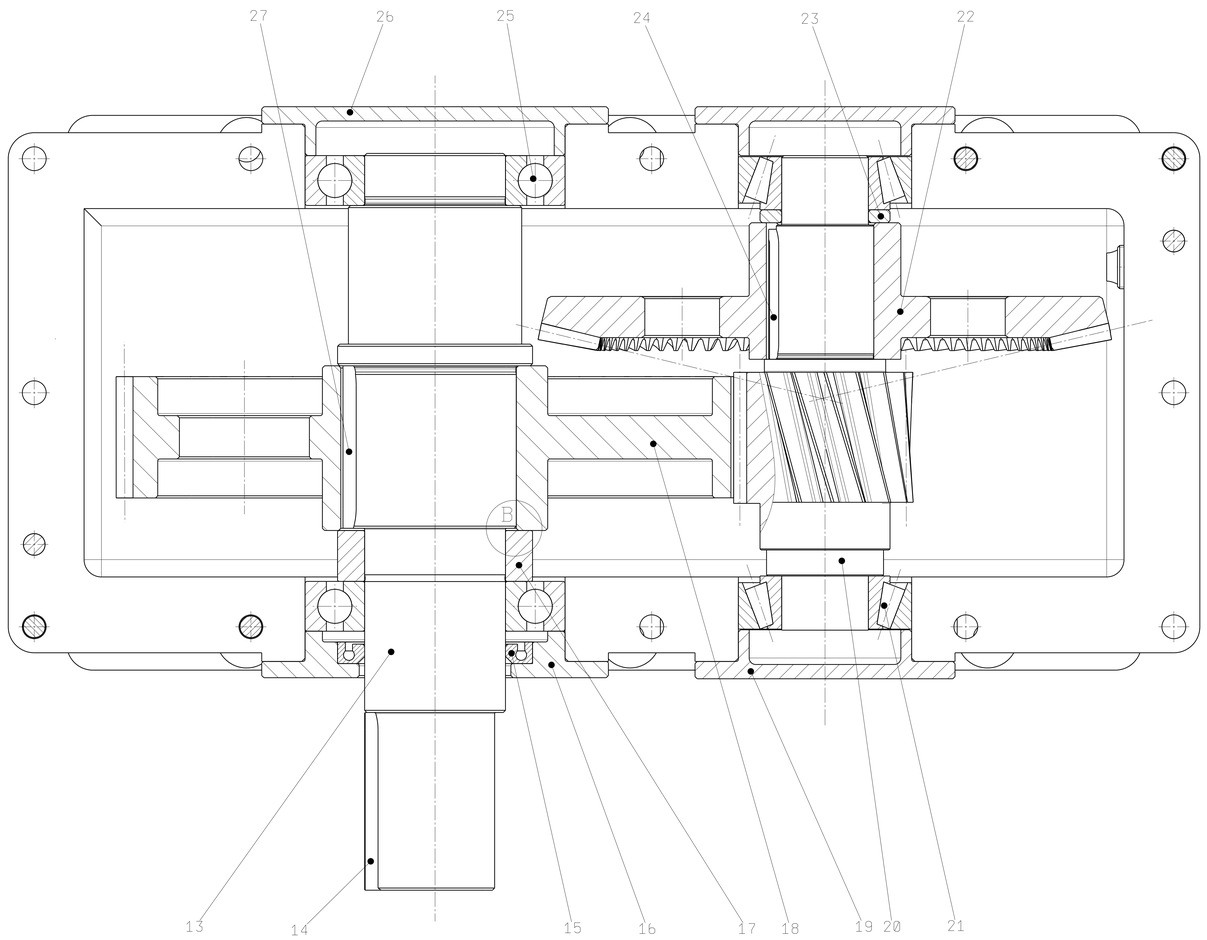

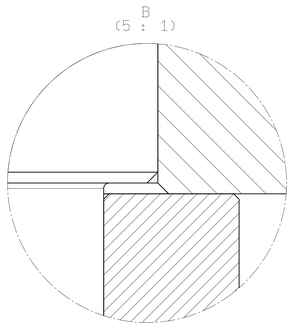

Condiţii tehnice

1. Etanşările fixe ale capacelor cu carcasele se vor face cu garnituri din carton presat
2. Ungerea se va face cu ulei TIN 120 EP, aprox. 7 l (până la nivelul maxim indicat pe vizor)
3. Se impune verificarea angrenăriilor prin metoda petei de contact pentru ambele sensuri de rotaţie
4. Suprafeţele exterioare neprelucrate se vor proteja cu vopsea anticorozivă

Caracteristici tehnice

1. Puterea la arborele de intrare, P = 21,5 kW
2. Turaţia la arborele de intrare, n = 3000 rot/min
3. Raportul de transmitere, i = 19
4. Temperatura maximă de lucru, T = 60 grade C

Poz.	Denumire	Referinţa	Buc.	Material	Obs.
45	Garnitură plată 20	DIN 7603 A	1	Aluminiu	Comerţ
44	Dop de golire M20x1,5	STAS 5304-71	1	Grupa 6.8	Comerţ
43	Garnitură vizor	AR1161-00-20	1	Cauciuc	
42	Vizor	AR1161-00-19	1	Plastic	
40	Şurub M6x12	STAS 5144-80	3	Grupa 6.8	Comerţ
39	Şurub M10x90	STAS 4272-89	6	Grupa 6.8	Comerţ
38	Carcasă inferioară	AR1161-00-18	1	Fc200	
37	Piuliţă hexagonală M10	STAS 4271-89	18	Grupa 8	Comerţ
36	Şaibă Grower MN 10	STAS 7666/2-77	18	56Si17	Comerţ
35	Şurub M10x45	STAS 4272-89	12	Grupa 6.8	Comerţ
34	Carcasă superioară	AR1161-00-17	1	Fc200	Turnat
33	Inel şurub M12	STAS 3186-77	2	S235	Comerţ
32	Şaibă Grower MN 6	STAS 7666/2-77	11	56Si17	Comerţ
31	Şurub M6x20	STAS 4845-89	8	Grupa 6.8	Comerţ
30	Garnitură capac de vizitare	AR1161-00-16	1	Cauciuc	
29	Capac de vizitare	AR1161-00-15	1	S235	
28	Dop de aerisire	AR1161-00-14	1	S235	
27	Pană paralelă A 18x11x75	STAS 1004-81	1	E360	Comerţ
26	Capac de ieşire orb	AR1161-00-13	1	S235	
25	Rulment radial cu bile 6213	Catalog Schaeffler	2		Comerţ
24	Pană paralelă A 14x9x8x60	STAS 1004-81	1	E360	
23	Distanţier ieşire	AR1161-00-12	1	S235	
22	Roată conică	AR1161-00-11	1	18MoMnNi13	
21	Rulment radial-axial cu role conice 32208	Catalog Schaeffler	2		Comerţ
20	Arbore intermediar	AR1161-00-10	1	18MoMnNi13	
19	Capac intermediar	AR1161-00-09	2	S235	
18	Roată cilindrică	AR1161-00-08	1	18MoMnNi13	
17	Distanţier intermediar	AR1161-00-07	1	S235	
16	Capac de ieşire	AR1161-00-06	1	S235	
15	Manşetă A 65x90	STAS 7959-72	1		Comerţ
14	Pană paralelă A 16x10x82	STAS 1004-81	1	E360	Comerţ
13	Arbore de ieşire	AR1161-00-05	1	E360	
12	Ştift cilindric B 10x30	STAS 1599-80	4	E335	Comerţ
11	Şaibă Grower MN 8	STAS 7666/2-77	38	56Si17	Comerţ
10	Şurub M8x25	STAS 4272-89	38	Grupa 6.8	Comerţ
9	Distanţier intrare	AR1161-00-04	1	S235	
8	Suport rulmenţi	AR1161-00-03	1	S235	
7	Rulment radial-axial cu bile 7208	Catalog Schaeffler	2		Comerţ
6	Şaibă MB 40	STAS 5815-77	1	S180	Comerţ
5	Piuliţă KM 40	STAS 5816-77	1	Grupa 6.8	
4	Manşetă A 36x65	STAS 7959-72	1		Comerţ
3	Capac de intrare	AR161-00-02	1	S235	
2	Pană paralelă A 8x7x30	STAS 1004-81	1	E360	
1	Arbore de intrare	AR1161-00-01	1	18MoMnNi13	

PROJECT DE AN la disciplina CM II		Universitatea Transilvania din Brasov	
Desenat: Buţila E.	Data: 06.07.2020	Titlu desen de ansamblu	
Verificat: Buzdugan D.	Data: 06.07.2020	Format: User	Număr desen de ansamblu: Ansamblu VH
Proiectat: Mogan Gh.	Data: 7.06.2020	Scara: 1:1	G (kg): 0,00
Ediţia: 1	Fila: 1/1		